⚠ 경 고

* 이 차량은 반드시 정품 휘발유를 판매하는 주유소에서 휘발유 주입기로 차량에 직접 넣어 사용하셔야 합니다. 불법면세유 또는 말통에 받아놓은 변질된 휘발유를 사용하여 발생된 문제는 무상보증을 받으실 수 없습니다.

2018년 1월 1일부터 이륜차량은 환경기준 변경으로 인해 기존 연료분사 방식인 기계식 카브레이터에서 전자식 인젝션타입으로 바뀌어 휘발유 품질에 매우 민감하므로 이점 양지해주시길 바랍니다.



사용설명서 안내

저희 차량을 구입해 주셔서 대단히 감사합니다.

- 사용전 판매점으로부터 차량의 사용방법과 유의사항에 관한 설명을 들어야 합니다.
- 본 사용설명서는 차량의 취급요령, 안전운전 등 고객이 필요한 정보를 제공합니다.
  올바른 차량관리 및 주행을 위해 숙지 바랍니다.
- 성능 향상 및 품질 개선으로 인해 사용설명서와 실제 차량과 내용이 일부 다를 수 있으며, 차량에 관한 궁금증이 있을시엔 판매점 및 한솜모터스(주) 본사로 문의 바랍니다.
- 사용설명서와 QR 안내서는 차량의 일부로 간주해야하기 때문에 차량 양도시 함께 양도되어야 합니다.
- 신차 구매 혹은 보증기간이 남아 있는 중고차 구매시 보증등록증서를 기입 바랍니다.

<사용설명서 주요 확인 사항>

※ 안전 라벨 종류

사용설명서에는 사용자의 위험수위에 대한 인지를 위해 3가지 안전라벨이 있습니다.

⚠ 주 의

* 지시에 따르지 않으면 차량의 문제가 발생할 수 있거나 운전자가 부상을 입을 가능성이 있습니다.

⚠ 경 고

* 지시에 따르지 않으면 차량에 심각한 문제가 발생할 수 있거나, 운전자가 중상을 입을 수 있습니다.

⚠ 위 험

* 지시에 따르지 않으면 차량에 심각한 문제가 발생할 수 있거나, 운전자가 중상 혹은 사망에 이를 수 있는 절박한 위험 상황이 생길 수 있습니다.

보증등록증서

□ 이 증서를 작성하면, 남아있는 기간에 대한 차량보증을 받으실 수 있습니다.
□ 이 증서를 기재 후 고객과 판매처에서 각 1부씩 보관하시길 바랍니다.

차량정보	기 종 명	
	차대번호	
	엔진번호	
고객	성 명	
	생년월일	
	주 소	
	전화번호	
판매처	상 호	
	전화번호	
	판매일자	년 월 일

< 고객 보관용 >

한솜모터스 주식회사

절취선

보증등록증서

□ 이 증서를 작성하면, 남아있는 기간에 대한 차량보증을 받으실 수 있습니다.
□ 이 증서를 기재 후 고객과 판매처에서 각 1부씩 보관하시길 바랍니다.

차량정보	기 종 명	
	차대번호	
	엔진번호	
고객	성 명	
	생년월일	
	주 소	
	전화번호	
판매처	상 호	
	전화번호	
	판매일자	년 월 일

< 고객 보관용 >

한솜모터스 주식회사

제 목 차

보증등록증서

□ 이 증서를 작성하면, 남아있는 기간에 대한 차량보증을 받으실 수 있습니다.
□ 이 증서를 기재 후 고객과 판매처에서 각 1부씩 보관하시길 바랍니다.

차량정보	기 종 명	
	차대번호	
	엔진번호	
고객	성 명	
	생년월일	
	주 소	
	전화번호	
판매처	상 호	
	전화번호	
	판매일자	년 월 일

< 고객 보관용 >

한솜모터스 주식회사

절취선

보증등록증서

□ 이 증서를 작성하면, 남아있는 기간에 대한 차량보증을 받으실 수 있습니다.
□ 이 증서를 기재 후 고객과 판매처에서 각 1부씩 보관하시길 바랍니다.

차량정보	기 종 명	
	차대번호	
	엔진번호	
고객	성 명	
	생년월일	
	주 소	
	전화번호	
판매처	상 호	
	전화번호	
	판매일자	년 월 일

< 고객 보관용 >

한솜모터스 주식회사

<제작 결함사항 보고>

제 작 사 : 한솜모터스(주)
주　　소 : 부산광역시 강서구 제도로 42-10 (명지동)
연 락 처 : 1688-2886
홈페이지 : http://www.hansommotors.co.kr

제작 결함사항 보고

귀하의 자동차에 잦은 고장 등의 문제로 인하여 교통사고를 유발할 수 있는 결함이 있다고 판단되면, 본인 및 다른 사람의 안전을 위하여 즉시 한솜모터스(주) 와 제작결함조사를 시행하는 교통안전공단 자동차성능연구소에 연락하여 주시기 바랍니다.

교통안전공단 자동차성능연구소는 소비자 불만사항 등을 접수하여 분석한후 해당 자동차에 제작결함의 가능성이 있다고 판단되는 경우 제작결함조사를 실시하여 해당 제작자에게 제작결함시정(recall) 등의 조치를 취할 것 입니다.

교통안전공단 자동차성능연구소의 자동차 결함 등의 소비자 불만 접수 창구는 다음과 같습니다.

교통안전공단 자동차성능연구소
전　　화 : 080-357-2500
홈페이지 : http://www.car.go.kr (제작결함정보전산망)

제 품 보 증 서

1. 보증의 내용

판매처로부터 고객에게 인도되는 제품은 고객이 정상적인 사용 및 올바른 정비조건하에서 보증기간 내에 발생된 재질 및 제조상의 결함에 대하여 무상수리를 받을수 있습니다. 보증수리는 부품의 교환 또는 보수로 하되 교환된 불량부품은 폐사의 소유물입니다.

※정상적인 사용이란 사용설명서에 준하여 사용함을 말합니다.

2. 보증제외 항목

-보증기간이내일지라도 아래의 항목에 대하여는 보증하지 않습니다.

1)폐사가 정하는 정기점검을 받지 않았기 때문에 발생한 고장
2)폐사가 정하지 않은 일반수리점에서 수리하여 발생한 고장
3)폐사가 정한 사용 규정을 무시하여 발생한 고장
4)순정부품 이외의 부품을 사용하여 발생한 고장
5)사고로 인한 고장 및 그 충격으로 발생한 고장
6)사용자의 조작미숙 또는 취급부주의로 발생한 고장
7)폐사가 인정하지 않는 개조
8)경기,곡예 등 일반적으로 이륜차에 적합하지 않는 주행을 했을시
9)일반적으로 기능상 영향이 없는 관능적 현상(소음,진동 등)
10)천재지변으로 발생한 고장 (태풍, 수해 및 화재 등)
11)소모성 부품 및 유지 관련
12)본 제품보증서에 제시된 조건 외의 비용 및 보상
13)주행거리 확인이 곤란한 경우 (조작, 훼손 등)
14)운행하지 못하여 발생된 불편 및 손실비용
15)임의수리 후 비용청구하는 경우

3. 고객 주의 사항

-차를 안전하고 쾌적하게 사용하기 위해서는 정상적인 사용과 점검 및 정비가 필요하므로 다음 사항을 필히 준수하여야 합니다.
이를 지키지 않았을 경우에는 무상수리를 받으실 수 없습니다.

1)사용설명서에 표시된 방법에 준하여 사용할 것.
2)운행전 점검을 실시할 것.
3)법령 및 당사가 정한 점검 및 정비를 실시할 것.
4)사용설명서에 기재된 부품 및 오일은 순정을 사용할 것.

4. 차량 점검

고객에게 완벽한 제품을 인도하기 위하여, 판매점에서는 판매전점검을 실시하고,제품수명을 장기간 유지하기 위하여, 정비사업소 및 지정 서비스점에서 보증 기간 내에는 무상으로 점검을 실시하여 드립니다.

5. 부품 보유기간

폐사에서 생산 판매한 이륜차의 부품은 해당 기종의 생산중지일로부터 3 년간 보관하며 생산 중지일은 폐사의 사정에 따라 사전예고없이 결정될 수 있습니다.

6. 보증수리를 받는 방법

보증수리를 받을 경우에는 본 제품 보증서와 인장을 지참하시고, 가까운 대리점 및 수리대행점으로 보증수리신청을 하시기 바랍니다.

7. 보증의 발효

본 보증서는 구입점에서 제품의 사항을 기재하고 서명날인한 시점부터 효력을 발생합니다.

8. 보증 승계

보증기간 이내에 사용자가 변경된 경우에는 잔여 보증기간에 한하여 보증기간을 승계 받을 수 있습니다.

한솜모터스 주식회사
부산광역시 강서구 제도로 42-10(명지동)
고객센터(오렌지서비스):1688-2886
TEL:051)973-2887 -> 1번: 부품실, 2번 경영지원실
http://www.hansommotors.co.kr

※ 본 제품 보증서에 기술된 이외의 사항에 대해서는 보증하여 드리지 않으며 해석상의 차이가 있을경우 당사의 판정에 따라 처리됩니다.

1. 제품보증서 및 보증등록증에 대한 안내

- 본 제품보증서는 재발행되지 않으니 보관에 유의하시기 바랍니다.
- 보증등록증의 기재사항은 판매점에서 명확하게 기재해 주시기 바랍니다.
- 판매점 날인이 없는 것은 보증서로서의 효력을 발생하지 못합니다.
- 구입일자를 기재하지 않았을때는 제작일자를 보증기간의 기준일로 합니다.
- 본 제품보증서는 국내에서만 유효합니다.

2. 부품별 보증기간 안내

	24개월 또는 20,000㎞ 보증	12개월 또는 10,000㎞ 보증	보증제외부품
엔진	실린더 헤드 캠샤프트 밸브 로커암 실린더 피스톤 크랭크 샤프트 크랭크 케이스(R/L) 크랭크 케이스 커버 카운트 샤프트 오일 케이스	캠체인/텐셔서 리프트 흡/배기 밸브 미션 기어 클러치 오일 펌프	오일류 필터류 가스켓 류 기타 소모성 부품
차체	후레임 바디 마스터 실린더 핸들 파이프 스티어링 스탬 세컨드리 에어밸브 촉매	전/후 포크 리어쿠션 캘리퍼 휴엘탱크 머플러 바디 휠 메타기어	타이어 브레이크 디스크 브레이크 패드 드라이브 체인 및 스프라켓 각종 케이블 및 호스 기타 소모성 부품
전장	플라이휠 ECU PPTS TEV 인젝터 연료펌프 산소센서 온도센서	와이어 하네스 스테이터 스타팅 모터 원커 릴레이 스타트 릴레이 메인키 이그니션 코일 플러그 캡 레귤레이터	배터리 등화류 점화플러그 기타 소모성 부품
범위	구입일로부터 24개월간으로 하여 이 기간이내 일지라도 주행거리가 20,000㎞를 초과할 경우에는 보증기간이 만료된 것으로 간주합니다.	구입일로부터 12개월간으로 하여 이 기간이내 일지라도 주행거리가 10,000㎞를 초과할 경우에는 보증기간이 만료된 것으로 간주합니다.	

※ RPM 오버런이 발견될시 엔진보증이 되지 않으며, 클러치 과열로 인한 슬립은 보증되지 않습니다.
※ 배출가스 관련부품(ECU, PPTS, TEV, 인젝터, 촉매 등)의 보증기간은 24개월 또는 2만㎞ 입니다.

* 사용연료 안내
* 사용설명서 안내
* 보증등록증서
* 제작 결함사항 보고
* 제품보증서

- 목 차 -

1 차량인수 안내 12
1. 라벨의 위치 13

2 차량등록 안내 14
1. 소유자 이력 사항 15

3 차량소개 16
1. 주요 제원 17
2. 각 부분 명칭 18
3. 각 부분 취급 방법
1) 계기판 20
2) 좌측 핸들 스위치 22
3) 우측 핸들 스위치 23
4) 메인-키 24
5) 아이들링 스탑 25
6) 러게지박스 및 연료탱크 캡 26
7) 캐리어 26
8) USB 포트 26
9) 배터리 및 퓨즈박스 27

4 안전운전 28
1. 운행 전 점검 29
2. 운전자 / 동승자의 자세 30
3. 승차 / 시동 32
4. 가속 / 등판 33
5. 코너링 34
6. TCS (Traction Control System) 36
7. 제동 37
8. 정지 / 주차 38
9. 차량 길들이기 39

5 차량점검 40
1. 엔진 / 미션 오일 42
2. 에어클리너 필터 44
3. 냉각수 46
4. 스로틀 그립 47
5. 브레이크 48
6. 구동계 50
7. 등화류 51
8. 타이어 51
9. 오일, 연료등의 누출 52
10. 기타 이상 부분 확인 53

6 정기 점검표 54

7 정비 일지 55

1. 차량인수 안내

1장 차량인수 안내입니다.

* 차량을 구입하실때 지급품을 확인하시고, 판매 전 점검을 받으십시오.
* 차량에 타각되어 있는 차대번호와 제작증 상의 차대번호가 동일한지 확인하십시오.
* 차량의 상태를 확인하시면서 경고, 주의 라벨의 부착 유무를 확인하십시오.

1-1. 라벨의 위치

* 안전한 운행을 위하여 제품에 부착된 라벨의 내용을 반드시 지켜 주십시오.

⚠ 경 고

· 안전운전을 위해 사용설명서를 꼭 읽으십시오.
· 헬멧은 반드시 착용하고 턱끈을 조여 주십시오.
· 머플러는 뜨거워지므로 화상에 주의 하십시오.
· 안전운행을 위해 위법 개조를 하지 마십시오.

※ 러게지 박스 안

⚠ 경 고

· 트렁크 내의 화물적재 한계는 5kg 입니다.
· 트렁크 안은 엔진 열에 의해 온도가 높습니다.
열에 약하거나 변형 될 물건은 넣지 마십시오.
· 세차시 물이 들어갈 수 있고, 진동이 있으니,
귀중품이나 깨지는 물건은 주의해 주십시오.

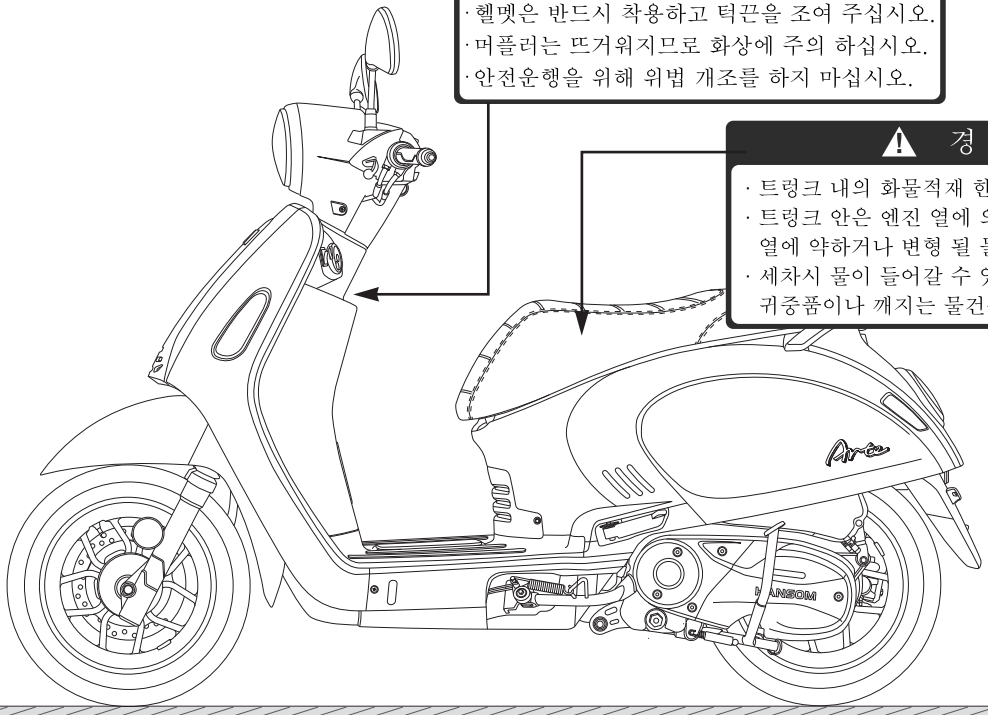

2. 차량등록안내

2장 차량등록안내입니다 .

* 구입 후 즉시 시/구/군청 및 지역주민센터 등에서 사용신고를 하셔야 합니다.
* 기한 내에 등록을 하지 않고 운행하다 적발되면, 범칙금이 부과됩니다.

1.이륜차(오토바이)의 구분

<table>
<tr><th>배기량</th><th>구 분</th><th>면 허</th><th>사용신고</th><th>등록시 구비 서류</th></tr>
<tr><td rowspan="4">250cc

125cc
100cc</td><td>대형이륜차</td><td rowspan="2">2종 소형</td><td rowspan="4">전 배기량
등록필</td><td rowspan="4">1) 이륜차 제작증
2) 주민등록증
3) 도장
4) 구입 영수증
5) 보험가입 영수증</td></tr>
<tr><td rowspan="2">중형이륜차</td></tr>
<tr><td rowspan="2">2종 보통
2종 소형
원동기</td></tr>
<tr><td>소형이륜차</td></tr>
</table>

2-1. 소유자 이력사항

□ 소유자 이력사항을 기입하시면 차량분실 시 차주를 찾는데 용이합니다.

1	구입일시	년 월 일
	성 명	
	주 소	
	휴대폰번호	
2	구입일시	년 월 일
	성 명	
	주 소	
	휴대폰번호	
3	구입일시	년 월 일
	성 명	
	주 소	
	휴대폰번호	

4	구입일시	년 월 일
	성 명	
	주 소	
	휴대폰번호	
5	구입일시	년 월 일
	성 명	
	주 소	
	휴대폰번호	
6	구입일시	년 월 일
	성 명	
	주 소	
	휴대폰번호	

3장 차량소개 입니다.

* 안전한 운행을 위하여 각 부분 및 조작 부분에 대한 명칭과 기능을 이해하셔야 합니다.
* 차대번호와 엔진번호는 부품주문, 도난시 신고를 위해 반드시 필요하므로 별도의 용지에 기록하여 보관하시기 바랍니다.

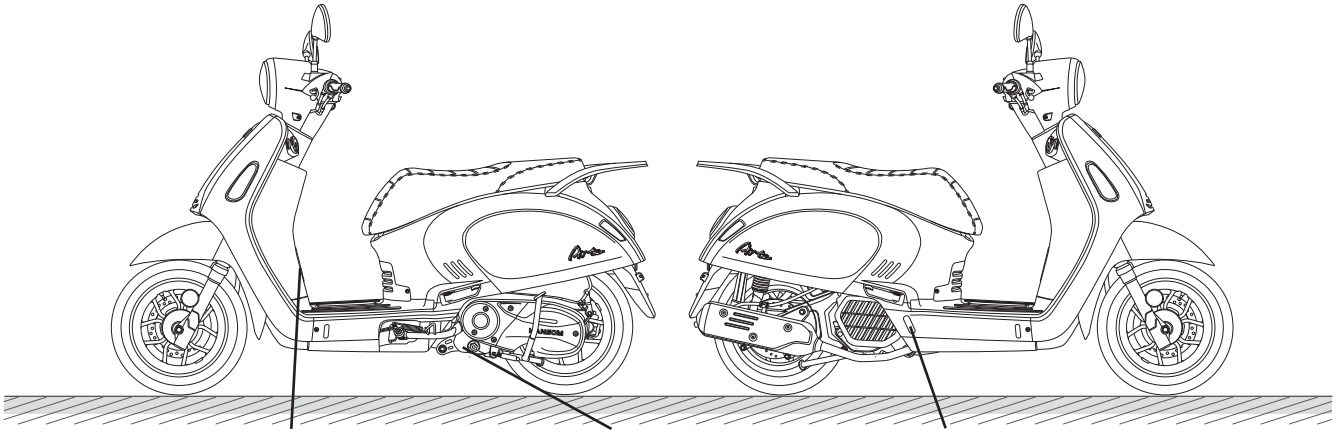

1.차대번호
빈플레이트 커버를 열면 타각되어 있습니다.
(예:LATT**********)

2.엔진번호
엔진번호는 엔진좌측 크랭크케이스 하부에 타각되어 있습니다.
(예:DY152** ☆*****☆)

3.자기인증라벨
플로어사이드커버 안쪽에 부착되어 있습니다.

3-1. 주요 제원

항 목	제 원	항 목	제 원
전장x전폭x전고	1,885 x 720 x 1,140 (mm)	변속방식	C.V.T
축 간 거 리	1,350 mm	연료공급방식	E F I
시 트 고	750 mm	연료탱크용량	10.0 L
최저지상고	150 mm	배터리용량	12V 14Ah
탑 승 인 원	2 인	타이어 전	1 1 0 / 7 0 - 1 2
차 량 중 량	140 kg	타이어 후	1 2 0 / 7 0 - 1 2
엔 진 형 식	수냉, 4밸브, 단기통, HSS	현가장치 전	텔레스코픽
배 기 량	124 cc	현가장치 후	더블 코일 스프링
최 대 출 력	15.0ps / 8,500rpm	브레이크 전	디스크 로터, 2ch. ABS
사 용 연 료	휘발유 (RON 91 이상)	브레이크 후	

※ 상기제원표의 내용은 제품 성능 향상 및 기타 사유로 통보없이 변경 될 수 있습니다.

3-2. 각 부분 명칭

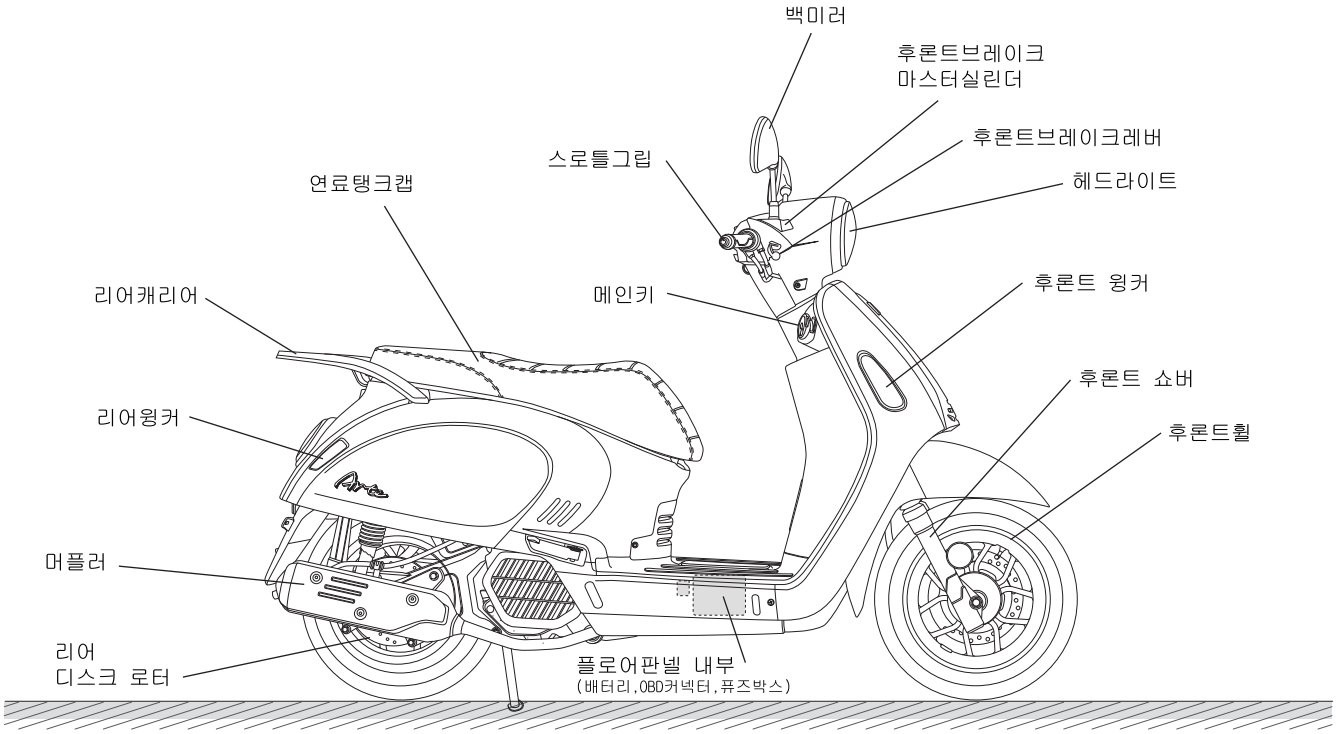
백미러
후론트브레이크
마스터실린더
후론트브레이크레버
헤드라이트
스로틀그립
연료탱크캡
리어캐리어
메인키
후론트 윙커
후론트 쇼버
리어윙커
후론트휠
머플러
리어
디스크 로터
플로어판넬 내부
(배터리,OBD커넥터,퓨즈박스)

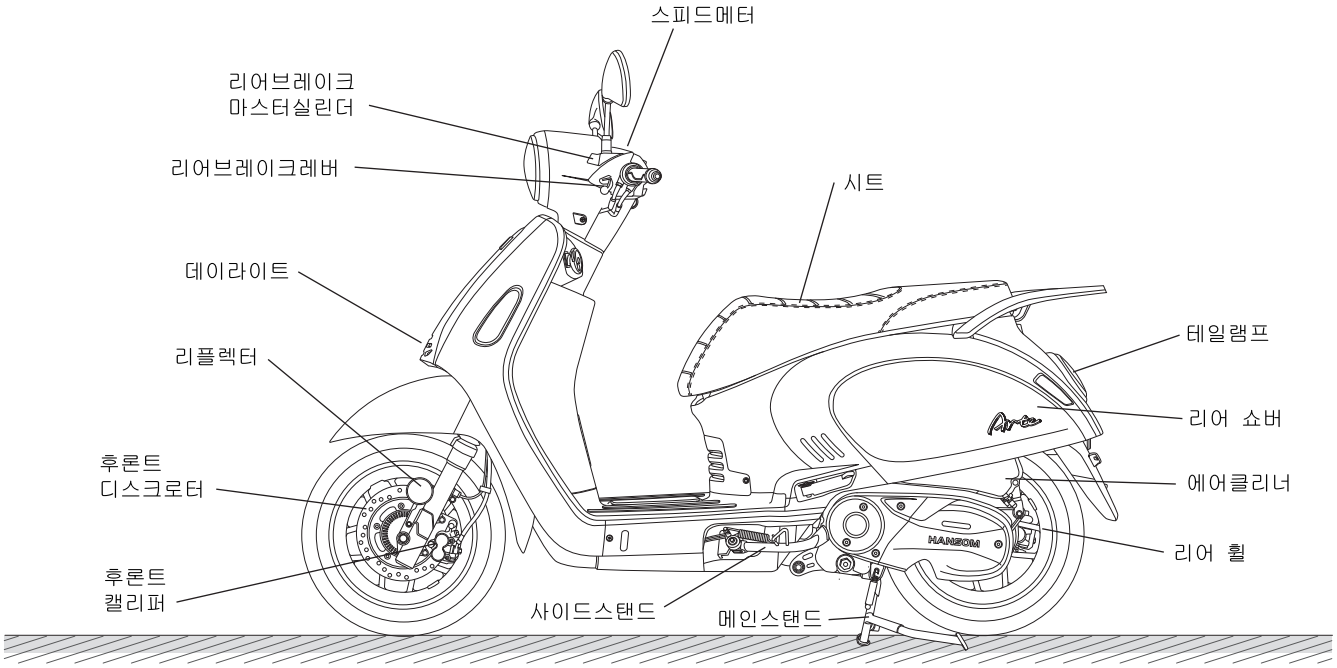
스피드메터
리어브레이크
마스터실린더
리어브레이크레버
시트
데이라이트
테일램프
리플렉터
리어 쇼버
후론트
디스크로터
에어클리너
리어 휠
후론트
캘리퍼
사이드스탠드
메인스탠드
HANSOM

3-3. 각 부분 취급 방법

1) 계기판

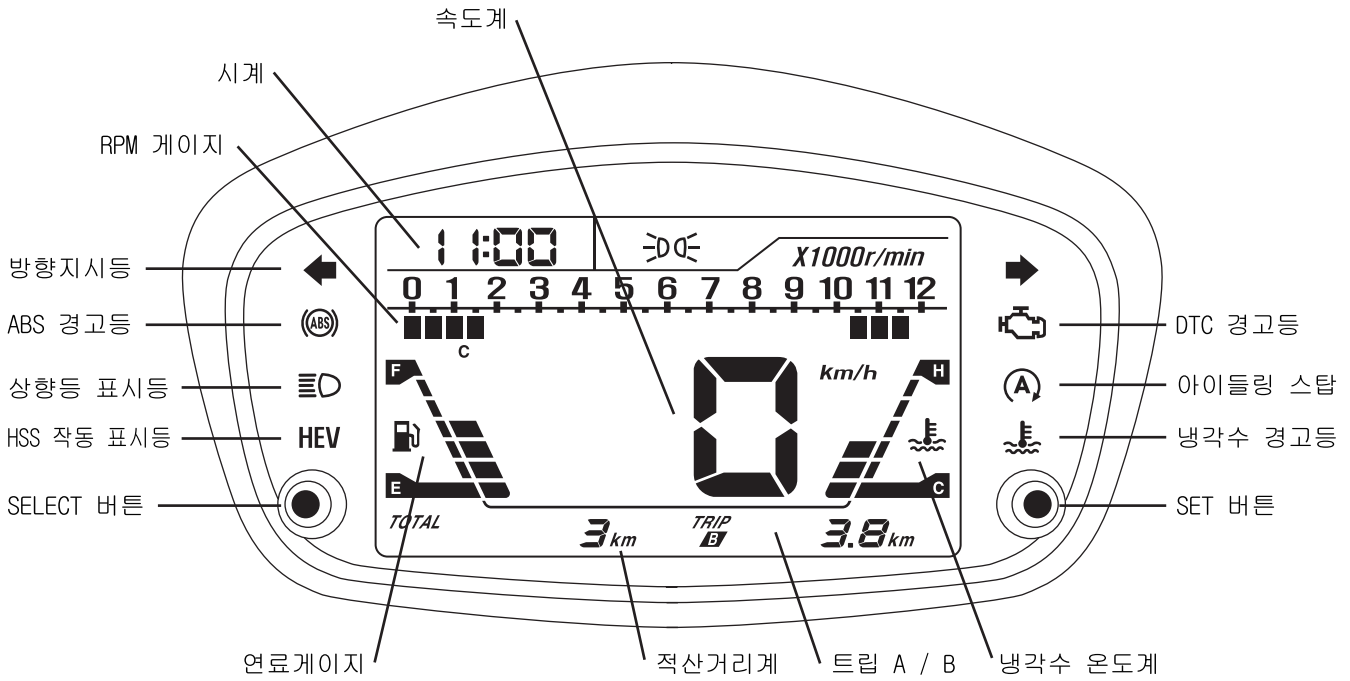

◈ 방향지시 표시등

ㄴ 방향지시등 작동여부를 표시

※ 방향지시등은 타차량을 위해 사용 후 반드시 ㄴ 꺼주십시오.

◈ ABS 경고등

ㄴ ABS에 이상이 있을시 점등

※ 최초 시동시엔 점등되며, 주행하면 경고등이 꺼집니다. 주행 중에도 점등되면 전문수리점에 방문하여 점검하시기 바랍니다.

◈ 상향 표시등

ㄴ 상향등이 켜졌을때 점등

※ 타차량을 위해 상향등은 반드시 필요한 상황에서만 사용하시길 바랍니다.

◈ HSS 작동 표시등

ㄴ 동력전달에 모터가 개입시 점등

※ 모터는 가속시 작동되며, 배터리 상태에 따라 작동이 상이할 수 있습니다. (25페이지 참조)

◈ 연료 게이지

ㄴ 연료탱크 내의 연료량을 표시

※ 게이지가 한칸이 남으면 즉시 주유하십시오. (휘발유)

◈ DTC 경고등

ㄴ 차량에 문제가 생긴 경우 점등

※ 즉시 전문 수리점으로 방문하여 점검 후 수리를 받으십시오.

◈ 아이들링 스탑 표시등(V-tune 전용)

ㄴ 아이들링 스탑이 활성화 되면, 정차시 시동이 꺼지며, 스로틀 개폐시 시동이 걸리게 됩니다.

※ 교통량이 많은 도심에서 잦은 사용시 배터리가 방전될 수 있으니 주의 바랍니다.

◈ 냉각수 온도계

ㄴ 현재 냉각수 온도의 상태를 알려줍니다.

※ 온도게이지가 비정상적으로 올라갈 경우 즉시 전문수리점으로 방문하십시오.

◈ 적산 거리계

ㄴ 주행한 총 거리(km)를 표시

※ 54 페이지의 정기점검표를 참조하여, 안전을 위해 정기적으로 차량점검을 하십시오.

◈ SELECT / SET 버튼

* 시간변경: SET 버튼 약 5초 눌려줍니다. (SEL:시간변경 / SET:위치변경)
* TRIP A/B 변경 : SEL 버튼 짧게
* TRIP 초기화 : SEL 버튼 약 5초
* 속도단위변경 : SEL과 SET 버튼을 동시에 약 5초

2) 좌측 핸들 스위치

◈ 헤드라이트 상/하향 전환 스위치
 ㄴ 상향등 : 먼 곳을 비출때 사용합니다.
  하향등 : 일반 주행 시 사용합니다.
 ※ 헤드라이트를 상/하로 전환할때 사용하십시오.

◈ 패싱 스위치
 ㄴ 아래로 누르고 있는 동안만 상향등이 작동 됩니다.
 ※ 추월 또는 상향등이 잠시 필요할때 사용하십시오.

◈ 혼 스위치(경적)
 ㄴ 버튼을 누르면 경적이 울립니다.
 ※ 타차량에게 경고나 위급한 상황에 사용합니다.

◈ 윙커(방향지시등) 스위치
 ㄴ 원하는 방향으로 스위치를 밀어주면 작동되며,
  누르면 작동이 정지됩니다.
 ※ 좌/우 회전이나 진로를 변경할때 사용합니다.

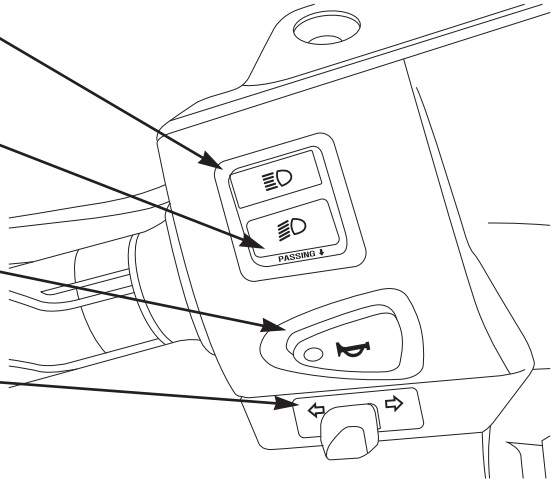

⚠ 주 의

* 윙커는 자동적으로 해제되지 않습니다. 사용후에는 반드시 스위치를 눌러 해제하십시오. 켜진채로 주행하면 다른 차량의 운행에 지장을 줄수 있습니다.
* 경적금지 지역에서는 경적을 사용하지 마십시오.

3) 우측 핸들 스위치

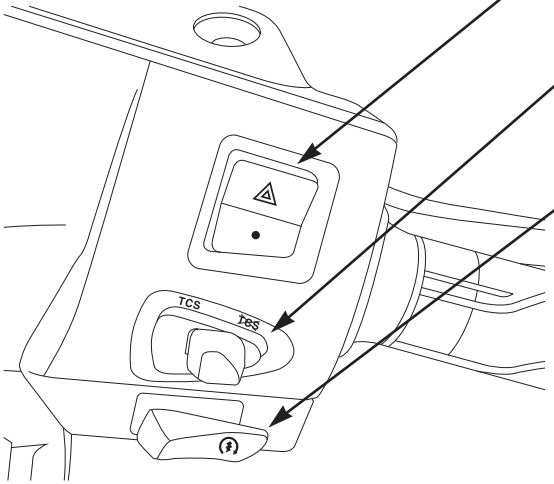

◈ 비상등 스위치
ㄴ 비상등이 켜집니다.
※ 긴급한 일이 발생하였을시 사용 바랍니다.

◈ TCS 스위치
ㄴ ' TCS ' 위치시 TCS가 활성화 됩니다.
' ~~TCS~~ ' 위치시 TCS가 비활성화 됩니다.

◈ 엔진 스타트 스위치
ㄴ 엔진 시동을 걸게 합니다.

⚠ 주 의

* 시동이 걸린 상태에서 스타트버튼을 누르면 엔진에 손상이 갈 수 있습니다.
* 시동을 걸때는 다른 스위치를 작동하지 마십시오.

4) 메인-키

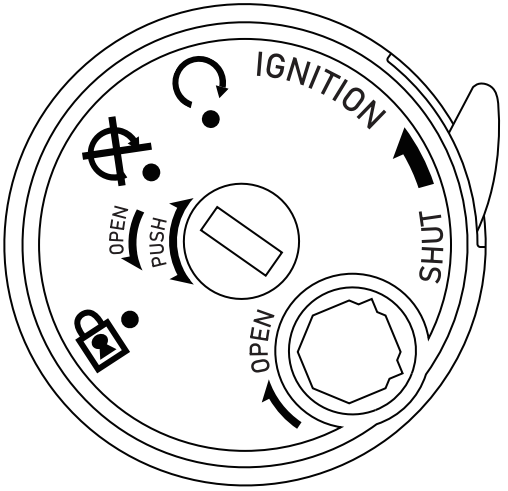

SHUT * 키 셔터
└ 해당 레버를 올리면 키-홀이 막혀 키를 꼽을 수 없습니다. 키-홀을 열기 위해선 키 뒷부분에 있는 셔터키를 이용하여 열 수 있습니다.

* 키-온
└ 키를 꼽고 해당 위치로 돌리면 전장품이 켜지고, 시동을 걸 수 있습니다. 키는 빠지지 않습니다.

* 키-오프
└ 해당 위치에 있을 시 시동이 걸리지 않습니다. 키는 꼽을 수 있습니다.

* 핸들-락
└ 주차시 핸들을 좌측으로 돌리고 키를 누른 상태에서 표시된 곳으로 돌려주면 핸들이 잠깁니다.

OPEN * 시트-오픈
└ 키를 꼽고 좌측으로 돌리면 시트가 열립니다.

⚠ 주 의

* 셔터키는 복제가 되지 않으니 보관에 유의하시기 바랍니다.

5) 아이들링 스탑 및 HSS 활성화

◈ 아이들링 스탑

※ 아이들링 스탑이란 정차 후 약 5초 이상 대기시에는 자동으로 시동이 꺼지며, 스로틀을 감을때 다시 재시동되는 기능을 말합니다.

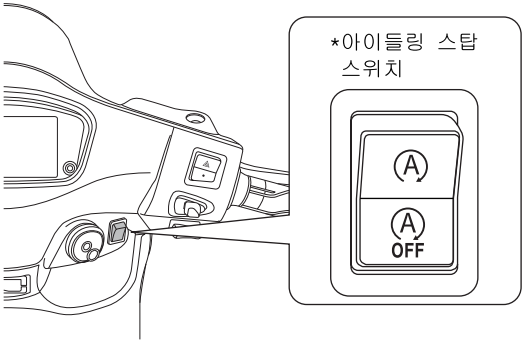

⚠ 주 의

아이들링 스탑이 활성화 되어 시동꺼짐과 켜짐이 반복되면 배터리가 소모가 많아지게 됩니다.
차량 교통량이 많거나, 신호등이 많은 도심 주행 시에는 배터리 방전을 막기 위해 아이들링 스탑 기능을 비활성화 시키는 것이 좋습니다.
이로 인해 발생되는 배터리 방전에 대해서는 소비자 과실로 이어지기 때문에 이 점 유의하시기 바랍니다.

◈ HSS 작동법

※ HSS(Hybrid-motor Support System)의 약자로 가속시 모터가 작동되어 순간적으로 엔진출력을 향상시켜주는 시스템을 말합니다.

① 시동을 켜고, 2초이내에 아이들링 스탑 스위치를 껐다 켰다를 2회 반복하여 줍니다.

② 계기판에 HEV 표시등이 1회 깜빡거리면, HSS 기능이 활성화 된 것입니다.
(만약 HEV 표시등이 들어오지 않을시엔 시동을 끄고, 처음부터 다시 시도해보시길 바랍니다.)

③ 활성화가 되면, HSS 개입시 마다 HEV 표시등이 켜지며, 개입이 끊나면 HEV 표시등이 꺼집니다.

⚠ 주 의

HSS가 활성화 되었을시 개입시기는 가속 시 약 10초 이내입니다. 배터리의 전압이 낮을 시엔 HSS가 활성화 되더라도 작동이 안될 수 있으며, 개입시간은 품질향상을 위해 통보없이 세팅값이 변할 수 있습니다.
HSS기능은 가속향상을 위한 보조 시스템이며, 도심에서 잦은 사용 시 배터리 내구성이 영향을 미칠 수 있다는 점 유의하시기 바랍니다.

6) 러게지 박스 및 연료탱크캡

ㄴ 시트를 열면 러게지 박스와 연료탱크캡이 나옵니다.

◈ 러게지 박스 적재한계 : 5kg

◈ 연료탱크용량 : 10 리터

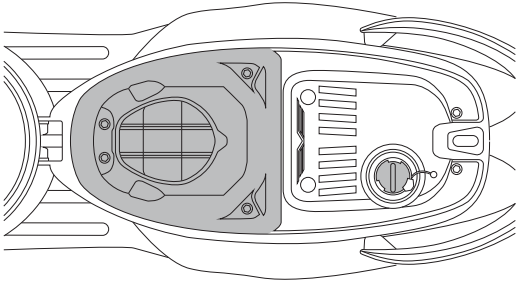

⚠ 주 의

러게지박스 내부는 방수가 되지 않으며, 열이 발생할 수 있습니다. 인화성 물질, 혹은 열에 취약하거나 습기, 수분에 약한 물건은 물건은 보관하지 마십시오.

⚠ 주 의

*주유시 연료가 넘치게 되면 차체의 도장품에 손상을 미칠 수 있으며 심각한 경우 화재가 발생될 수 있으니 각별히 유의하여 주시기 바랍니다.

*연료 주입 후엔 연료탱크캡이 완전히 잠겼는지 확인하십시오.

7) 캐리어

◈ 캐리어 적재한계 : 5kg

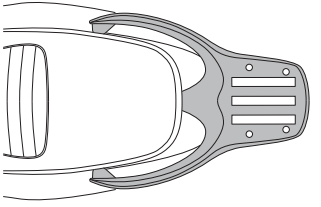

⚠ 주 의

리어 캐리어에 규정이상의 화물을 싣게 되면 엔진의 부하증대 및 구동계 조기마모, 등판시 차량 전도 등을 유발하므로 규정이하의 화물만 적재하십시오.

8) USB포트

ㄴ 고무캡을 열면 USB포트를 사용할 수 있습니다.

USB 출력: 2.0ah

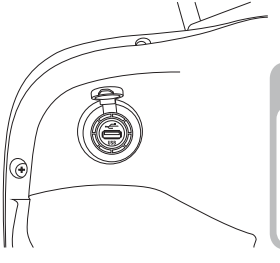

⚠ 주 의

USB 포트는 방수가 되지 않으니 우천시 사용을 금하며, 사용 후에는 반드시 고무캡을 정확하게 씌워주십시오.

9) 배터리 및 퓨즈박스

ㄴ 배터리는 플로어판넬 내부에 있습니다.

① 플로어판넬 고무를 탈거합니다.

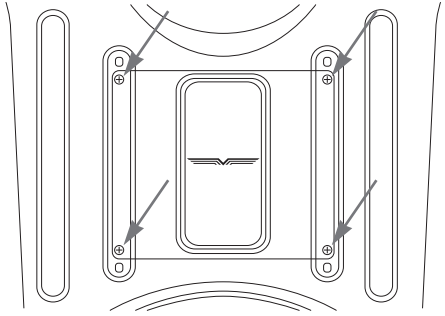

② 피스 4개를 풀고, 배터리 캡을 탈거하면 배터리, 퓨즈박스, OBD 커넥터가 보입니다.

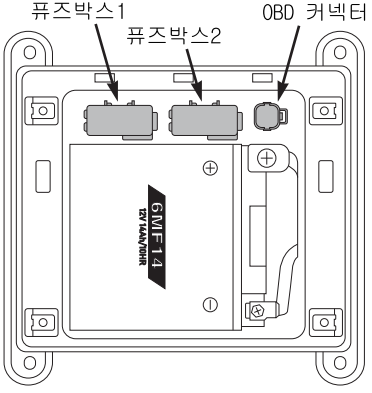

◈ 퓨즈박스 1



- 산소센서
- 시그널
- 라이트
- 메인 릴레이
- 오일펌프
- 메인 퓨즈

◈ 퓨즈박스 2



- ABS 컨트롤러
- ABS 모터
- ABS IGN
- 충전
- 퓨즈 없음
- 퓨즈 없음

⚠ 위 험

* 퓨즈박스의 임의개조 및 용량에 맞지 않는 퓨즈를 사용할 시 심각한 문제를 일으킬 수 있습니다.
* 퓨즈를 교환할때는 반드시 메인키를 끈 상태로 하시기 바랍니다.

4장 안전운전 입니다.

* 올바른 복장, 차량 각 부분에 대한 올바른 조작, 도로교통법을 준수하시고, 항상 방어운전, 안전운전 하시길 바랍니다.
* 모두 안전운전하여 올바른 이륜차 문화 정착을 위해 노력하시길 바랍니다.

⚠ 주 의



일부 도로 구간은 미끄럼 방지를 위해 그루밍공법(도로 노면을 종형으로 홈을 파서 시공)이 도입되어 있습니다. 이 같은 도로를 주행하는 경우 타이어가 홈을 따라 이동하게 되면서 핸들이 떨리는 현상이 있을수 있으며, 이를 원더링 현상이라고 합니다. 그루밍 공법으로 시공된 도로 주행시 서행하시고, 특히 코너 구간을 지나는 경우 각별한 주의가 필요합니다.

4-1. 운행 전 점검

1) 복장

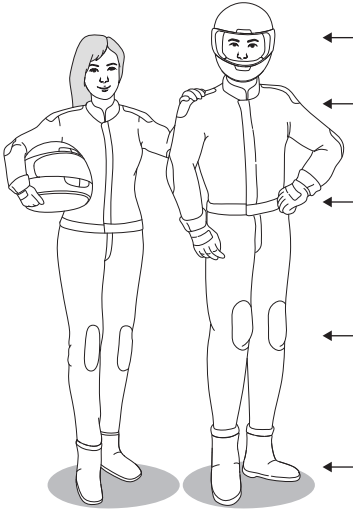

헬멧을 쓰고, 턱끈을 조입니다.

소매가 잘 조여지고, 보호대가 들어간 자켓을 입어 주십시오.

장갑을 착용하십시오.

보호대가 장착된 바지를 입어 주십시오.

굽이 낮고,튼튼한 신발을 신어주십시오.

2) 차량 점검

◈ 신차 구입시엔 차량 길들이기(39p)를 참고하여 사용하시길 바랍니다.

◈ 출발 전, 5장 차량 점검(40p) 및 정기점검표(54p)를 확인하시길 바랍니다.

▶ 차량 점검 항목

1) 엔진/미션 오일
2) 에어클리너 필터
3) 냉각수
4) 스로틀 그립
5) 브레이크
6) 구동계
7) 등화류
8) 타이어
9) 오일, 연료 등의 누출
10) 기타이상 부분 확인

⚠ 위 험

* 헬멧을 착용하지 않으면, 차량 전도 및 사고시 중대한 부상 또는 사망에 이를 수 있습니다.
* 반드시 쉴드가 장착된 헬멧 혹은 보호안경(고글)을 착용하여 주십시오.
* 느슨한 복장을 착용할 경우 휠 또는 차체의 각 부분에 옷이 끼어 중대한 부상 또는 사망에 이를 수 있습니다.
* 야간 주행시엔 어두운 복장은 피하시고, 가급적 반사판이 부착된 복장을 착용하여 주십시오.

4-2. 운전자, 동승자의 자세

1) 운전자의 자세

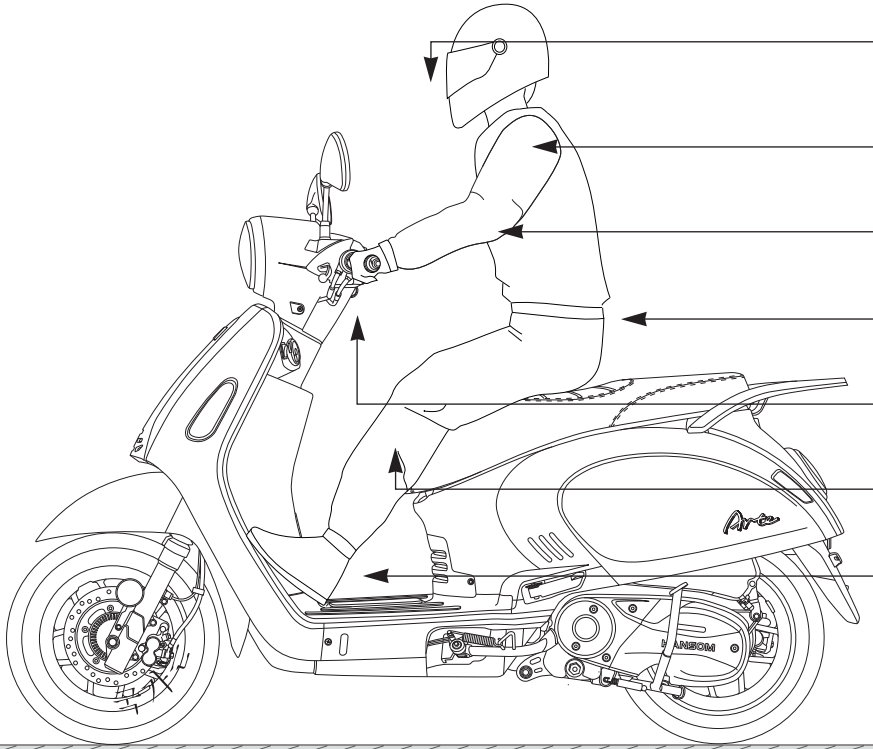

시선: 교통의 흐름과 돌발상황을 미리 알수 있게 시야를 넓게 가집니다.

어깨: 힘을 빼고 자연스러운 상태를 유지합니다.

팔 : 가볍게 구부려 핸들에 체중이 실리지 않도록 합니다.

허리: 가볍게 구부려 노면충격을 흡수하도록 합니다.

손 : 힘을 빼고 핸들을 자연스럽게 작동할수 있도록 합니다.

다리: 힘을 빼고 무릎이 밖으로 나가지 않게 합니다.

발 : 끝을 전방으로 향하도록 하고 발판 위에 올려 놓습니다.

2) 동승자의 자세

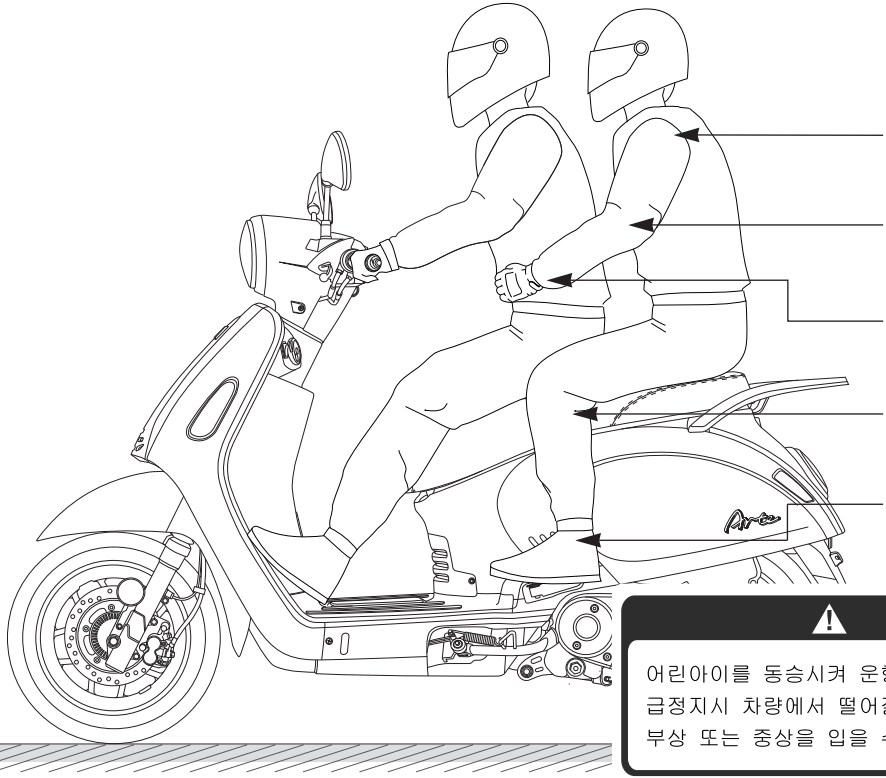

어깨: 힘을빼고 자연스러운 상태를 유지합니다.

팔 : 가볍게 구부려 핸들에 체중이 실리지 않도록 합니다.

손 : 앞사람을 단단히 잡습니다.

다리: 힘을빼고 무릎이 밖으로 나가지 않게 합니다.

발 : 필리온 스텝에 올려 자세를 잡습니다.

⚠ 위 험

어린아이를 동승시켜 운행하지 마십시오. 주행 중이나 급정지시 차량에서 떨어질 수 있으며 이로인해 중대한 부상 또는 중상을 입을 수 있습니다.

1) 차량 탑승

ㄴ 사이드 스탠드와 메인 스탠드를 올리고 차량 왼쪽에서 탑승합니다.

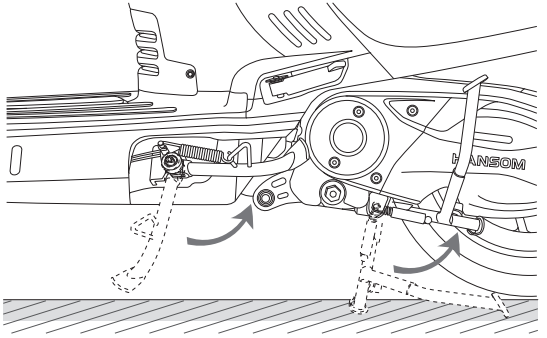

⚠ 주 의

※ 시동이 걸리지 않을때 확인해야 할 사항
1) 사이드 스탠드가 세워진 상태인지 확인합니다.
2) 연료가 충분히 있는지 확인합니다.
3) 브레이크 레버를 작동 시켰을때 브레이크등이 점등 되는지 확인합니다.

2) 엔진 시동법

①

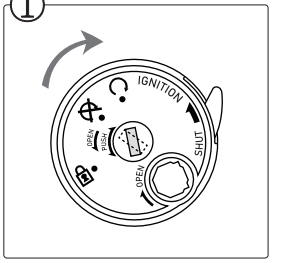

키를 꼽고, '⟳' 위치로 돌려 줍니다.

②

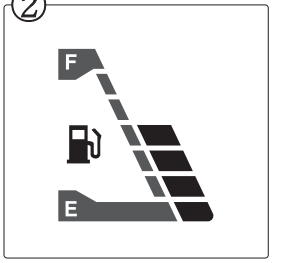

연료 잔량을 확인합니다.

③

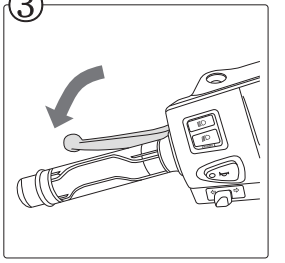

좌 혹은 우측 브레이크레버를 잡아 줍니다.

④

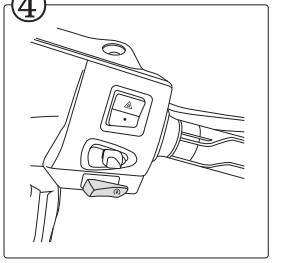

스타트버튼을 누릅니다.

4-4. 가속 / 등판

1) 출발, 가속

ㄴ 브레이크를 해제시킨 후 스로틀 그립을 부드럽게 당겨 주면 차량이 출발 합니다.

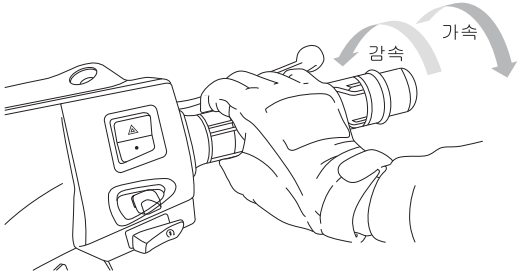

※ 브레이크를 잡은 상태로 스로틀 그립을 작동시키게 되면 클러치의 조기마모 혹은 이상이 생길 수 있습니다.

⚠ 경 고

스로틀 케이블은 습기 유입등으로 인해 발청, 결빙 등이 발생되어 스로틀 그립의 작동이 원활하지 않을 수 있으므로, 출발 전 스로틀 그립의 작동 상태를 점검하여 주십시오.
만약, 스로틀 그립을 작동한 후 자동으로 원위치가 안되거나 원위치를 했는데도 엔진 회전수가 하강하지 않을시에는 운행을 중단하고 가까운 전문수리점에 문의하여 주십시오.

2) 언덕길 등판

ㄴ 언덕길 등판은 높은 엔진 회전수가 필요하므로 경사가 급한 구간에서 출발할때는 스로틀을 빠르게 감아 주어야 합니다.

※ 이 차량의 최대 등판각도는 15도(1인승차기준) 이며, 그 이상 등판시에는 엔진에 무리가 따를 수 있습니다.

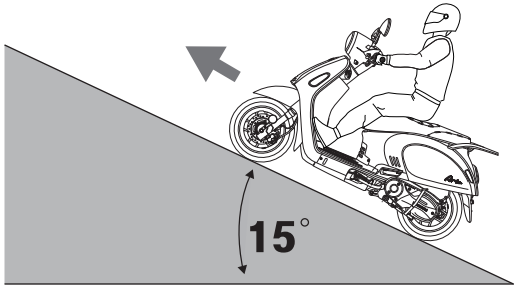

⚠ 경 고

최대등판각도 이상을 올라가게 되면 전륜 하중이 부족하게 되어 운전조작이 어렵게 되며, 전복 시 중대한 부상을 입을 수 있습니다.

4-5. 코너링

1) 회전의 원리 및 방법

ㄴ 이륜차가 커브를 돌 수 있는 것은 커브 밖으로 튀어나가려는 원심력과 이에 반해 안으로 쓰러지려는 중력이 서로 균형을 이루기 때문입니다. 그러므로 이 두 힘의 균형을 잘 맞추어야 커브를 안전하게 돌 수 있습니다.

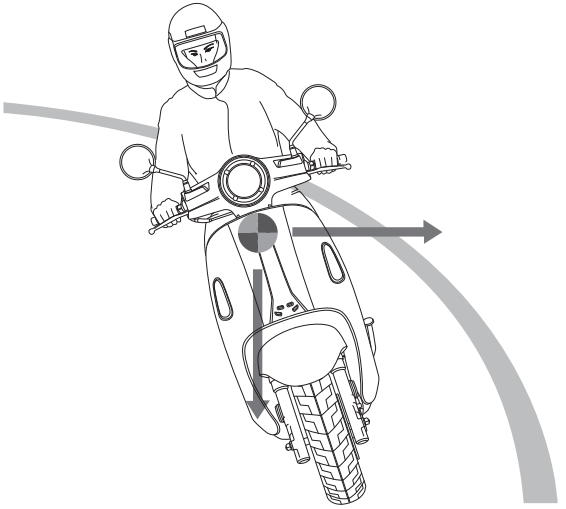

ㄴ 원심력은 커브의 반경에 비례하며, 속도의 제곱에 비례하여 커지게 됩니다. 원심력을 줄이기 위해서 커브길에 진입하기 전에 속도를 줄여야 합니다.

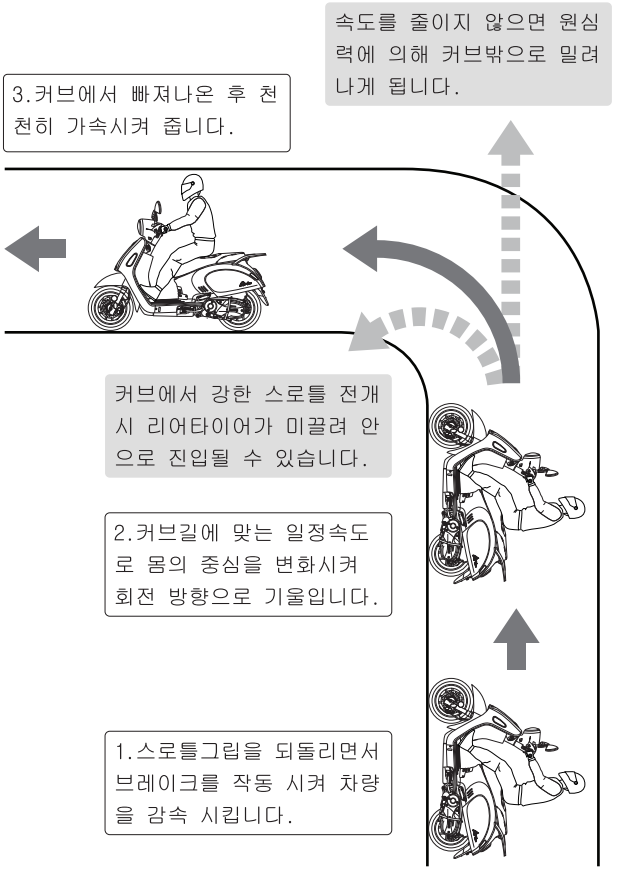

2) 회전시 3가지 자세

린-인 (lean-in)

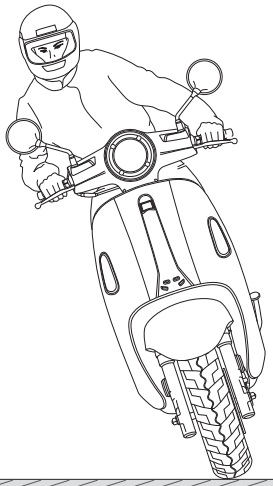

오토바이를 좌우로 이등분한 평면보다 상반신을 안쪽으로 기울이는 자세입니다.
노면과의 접지력은 좋지만 시야가 좋지 않습니다.

린-위드 (lean-with)

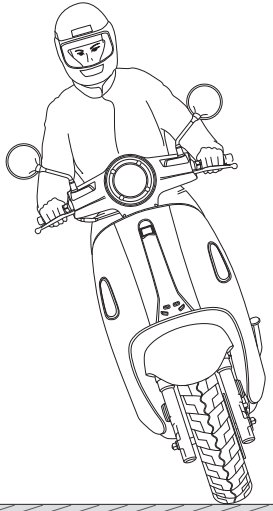

오토바이를 좌우로 이등분한 평면 위에 상반신이 있는 자세입니다.
가장 기본적인 자세이며 피로도가 적고 안정된 자세입니다.

린-아웃 (lean-out)

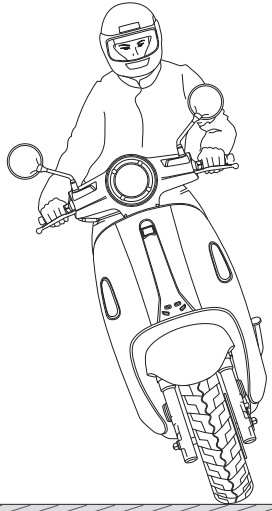

오토바이를 좌우로 이등분한 평면보다 상반신을 바깥으로 뺀 자세입니다.
몸은 그대로 두고, 오토바이만 기울이는 느낌으로 급회전에 유리합니다.

4-6. TCS

1) TCS ON / OFF

※ TCS(Traction Control System)란 빗길이나 눈길 등 미끄러지기 쉬운 노면에서 스로틀을 작동했을시, 타이어가 슬립되지 않도록 구동력을 전자적으로 제어하는 시스템을 말합니다.

ㄴ 스위치를 맨 좌측으로 이동시 TCS 기능이 활성화 되며, 그 외 위치에서는 TCS 기능이 꺼지게 됩니다.

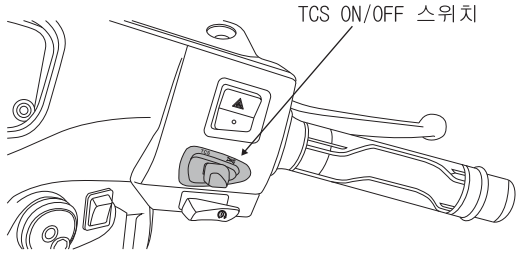

⚠ 주 의

* 움푹 파인 도로나 턱이 있는 곳에서는 TCS 과작동이 발생될 수 있습니다. 그런 경우 TCS를 끄고 조작 하시길 바랍니다.
* 메인스탠드를 세운 상태에서 스로틀을 당길시 TCS가 오작동 될 수 있으니 삼가하시기 바랍니다.

◈ TCS 작동시 주행 비교

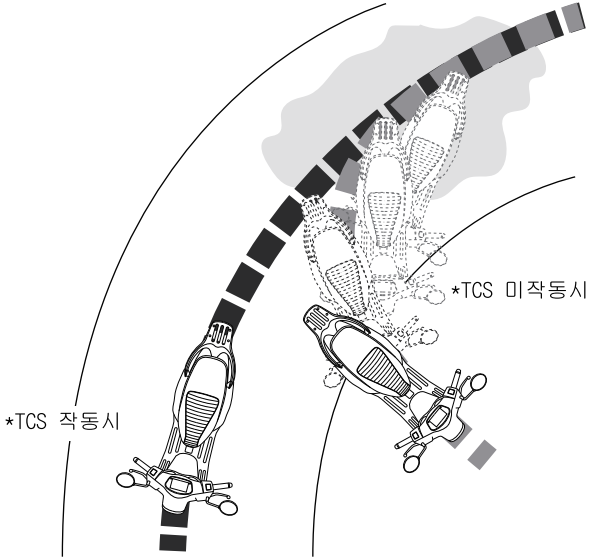

⚠ 경 고

TCS는 편리한 조작을 위한 보조 시스템 입니다.
조건에 따라 개입 시기에 차이가 생길 수 있으므로 지나치게 TCS에 의존한 주행은 삼가 하시기 바랍니다.

4-7. 제동

1) 브레이크 사용법

※ 이 차량은 ABS(Anti-lock Brake System)가 장착되어있습니다. ABS란 제동시 타이어가 슬립되지 않도록 전자제어하는 시스템을 말합니다.

ㄴ 제동을 시작하기 전에 스로틀 그립은 원위치로 둡니다.

ㄴ 브레이크는 전/후륜 동시에 사용 하십시오.일반적으로는 6:4 비율로 제동하는 것이 좋으며, 상황에 따라 적절하게 사용하셔야 합니다.

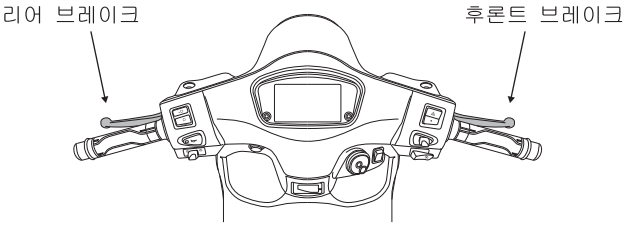

⚠ 주 의

* 급브레이크 조작은 절대 금물 입니다. 특히 노면이 젖어 있거나 노면에 모래 등의 이물질이 있을시 더욱 유의해 주시기 바랍니다.
* 브레이크를 장시간 사용하게 되면 제동성이 떨어질 수 있으니 유의하여 주십시오.
* 빗길 혹은 미끄러운 도로를 주행할 시엔 서행 하시고, 브레이크를 미리 사용하십시오.

◈ 시속 50km 주행 시 제동 비교

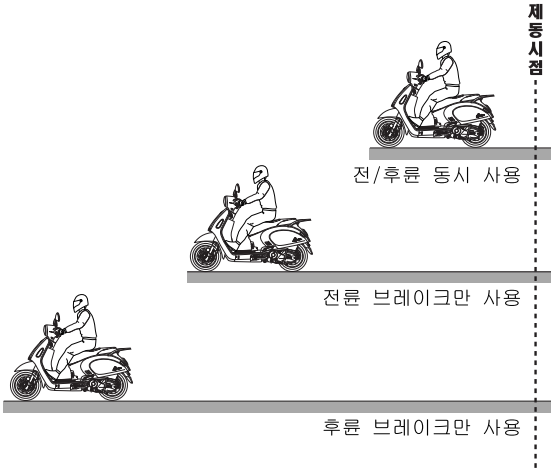

⚠ 경 고

ABS는 편리한 조작을 위한 보조시스템 입니다.
ABS가 장착되어 있더라도 조건에 따라 ABS감도가 차이 날 수 있으며, 이로 인해 타이어 슬립이 발생할 수 있기에 지나치게 ABS에 의존한 주행은 삼가 하시기 바랍니다.

4-8. 정지 및 주차

1) 완전하게 차가 정지되면

① 엔진을 정지시키고, 메인키를 끕니다.

② 주차가 가능한 곳에서 메인스탠드 또는 사이드스탠드를 사용하여 차량을 세워주세요.

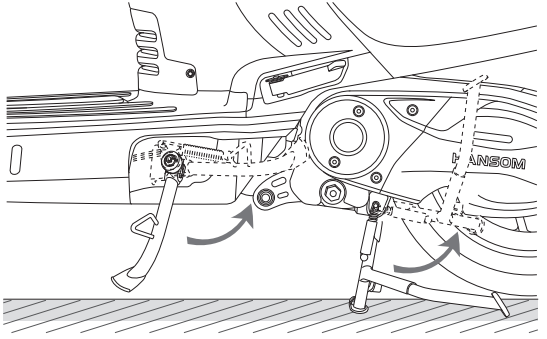

③ 도난방지를 위해 주차할 때는 핸들락을 잠궈주십시오. 추가로 체인락 등을 사용하시면 더욱 좋습니다.

※ 운행 후 머플러의 고열에 주의하십시오.

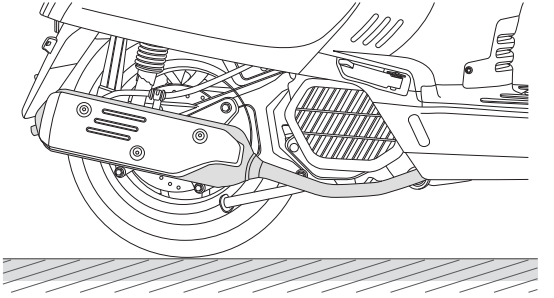

⚠ 경 고



※ 운행 후에는 머플러에서 고열이 발생되므로 접촉할 경우 의류가 녹거나 화상을 입을 수 있기에 닿지 않도록 주의하여 주시기 바랍니다.

⚠ 주 의

* 주차는 주차가 가능한 지정된 곳에 하십시오.
* 경사지,모래가 깔리거나 울퉁불퉁한 곳, 지면이 약한 곳에서 주차할시 차량이 움직이거나 전도 될 수 있으므로 유의하시기 바랍니다.

4-9. 차량 길들이기

※ 길들이기는 차량 성능 및 내구성을 위해 반드시 필요한 부분입니다.
길들이기는 최소 500~1,000km 정도 하시는 것이 좋습니다.

1) 주행 전

① 메인스탠드로 차량을 세운 후 시동을 켭니다.
② 하절기엔 약 1~2분, 동절기엔 약 3~5분 정도 예열을 하고 출발하시는 것이 좋습니다.
③ 장시간 주행 후 시동을 바로 끄지 말고, 약 1분가량 후열을 하는 것이 좋습니다.

2) 주행 시

① 스로틀은 항상 부드럽게 작동시켜 줍니다.
(오르막 등판시엔 차량이 좀 더 빨리 움직일 수 있게 과감하게 당겨주는 것이 클러치 수명에 유리합니다.)
② 길들이기 동안은 가급적 70km/h 이상으로 주행하지 않는 것이 좋습니다.

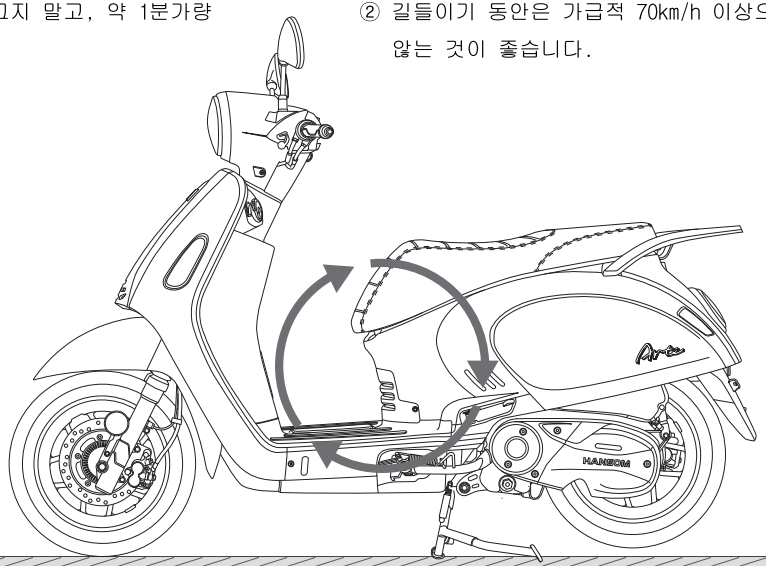

5. 차량 점검

5장 차량 점검 안내 입니다.

* 차량 점검은 안전한 주행과 제품 성능 유지를 위해, 주기적으로 하시기 바랍니다.
* 전자제어 방식의 바이크는 진공, 전기, 연료 등에 대해 민감하므로 임의로 개조 혹은 수리를 하지마시고, 이상이 있을시엔 반드시 전문수리점을 통해 점검/수리를 받으십시오.

엔진/미션 오일

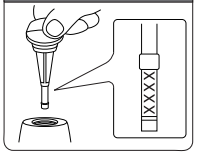

에어클리너 필터

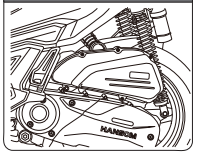

냉각수

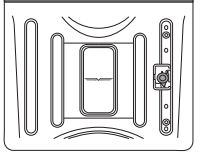

브레이크

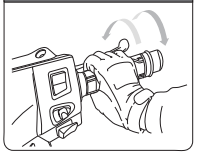

스로틀 그립

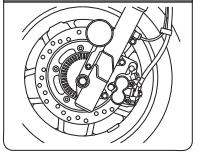

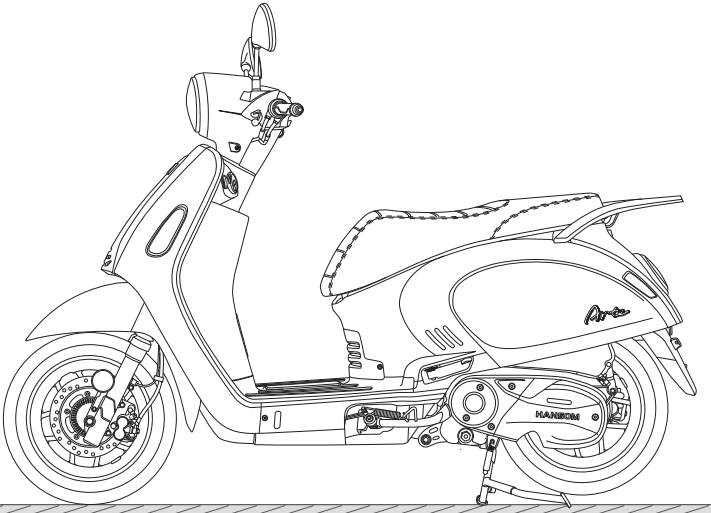

구동계

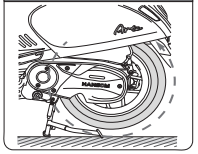

등화류

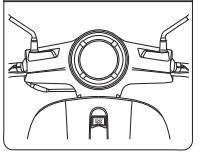

타이어

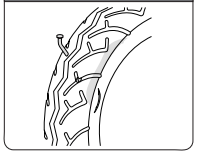

오일, 연료 누출

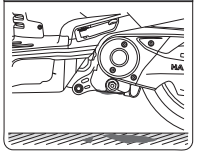

기타 이상부분

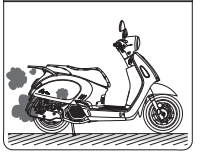

5-1. 엔진 / 미션 오일

1) 엔진오일 점검

① 평탄한 곳에서 메인스탠드로 차량을 세웁니다.
② 시동을 걸고 5분정도 아이들링을 유지합니다.
③ 시동을 끄고 3~5분 후 엔진오일을 확인합니다.
④ 엔진오일 색상 및 양을 점검합니다.

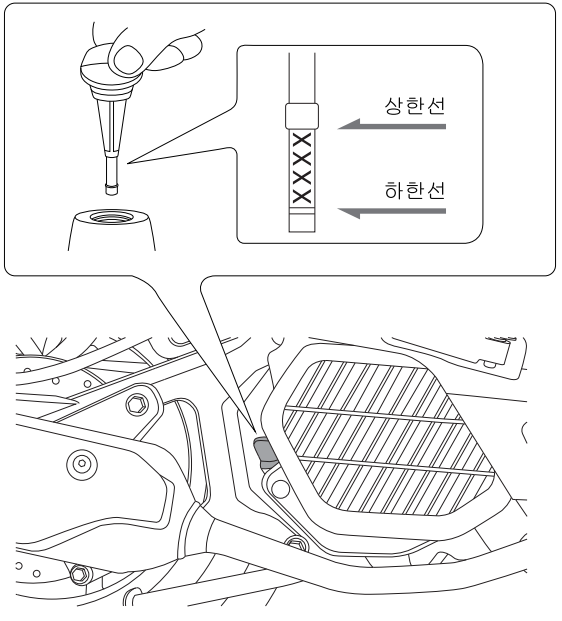

2) 엔진오일 교환

권장교환주기	매 2,000km

※ 이 차량은 주기적으로 엔진오일을 교환해야 합니다. 만약 엔진오일이 처음 교환했을시보다 현저히 오일의 양이 적다면 주행하지 말고 즉시 전문점에서 점검을 받아야 합니다.

※ 규정오일 : SPI SL 이상, SAE 10W/40

내부 오일량	교환시 오일량
900 ml	750 ml

⚠ 주 의

* 표기된 오일량의 수치는 기준치이므로 정확한 오일량을 맞추기 위해서 반드시 확인하면서 주입하십시오.
* 엔진오일 교환주기는 오일의 종류나 주행습관에 따라 달라질 수 있습니다.

⚠ 경 고

규정된 엔진오일을 사용하지 않거나 오일의 양이 부족하여 엔진에 문제가 생긴 경우에는 엔진 보증수리가 되지 않습니다

3) 엔진 오일 스트레이너

※ 엔진오일 교환시 스트레이너를 점검 및 청소 하는 것이 좋습니다.

① 평탄한 곳에서 메인스탠드로 차량을 세웁니다.

② 엔진오일 스트레이너 캡을 제거 합니다.

③ 각 부품을 분해 및 청소를 하고, 손상된 부품은 교체하여 줍니다.

④ 조립은 분해의 역순으로 하시면 됩니다.

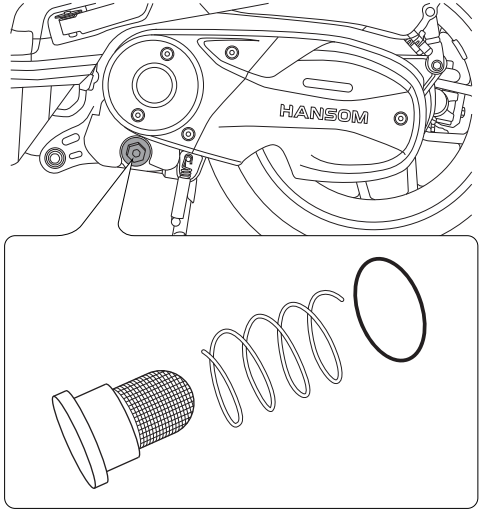

4) 미션오일 교환

권장교환주기	매 5,000km

① 평탄한 곳에서 메인스탠드로 차량을 세웁니다.

② 드레인 볼트를 빼고 오일을 배출시킨 후 잠궈줍니다.

③ 레벨 플러그를 풀어 오일을 넣고 잠궈줍니다.

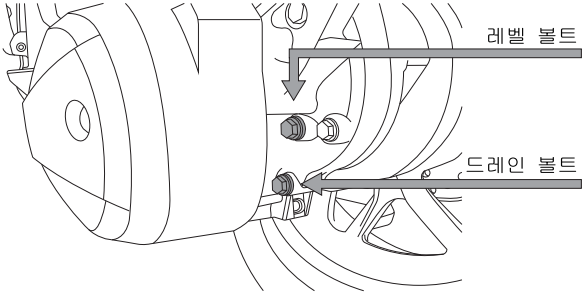

※ 규정오일 : GL-5, 80W/90

내부 오일량	교환시 오일량
130 ml	110 ml

⚠ 주 의

미션오일은 엔진이 충분히 식은 후 작업하시길 바랍니다.

5-2. 에어클리너 필터

1) 에어클리너 필터 교체

① 시트를 열고 연료탱크캡 고무를 제거합니다.
② 아래에 표시된 10㎜ 볼트 6개를 푼 후 러게지박스를 탈거합니다.

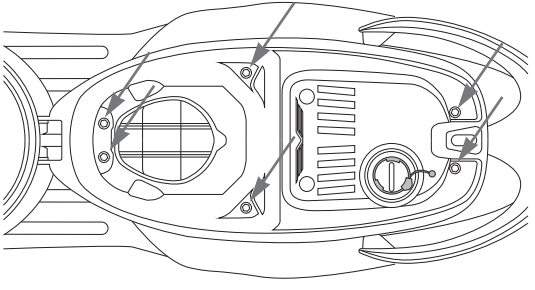

③ 아래에 표시된 부분의 피스를 2개 풀어줍니다.

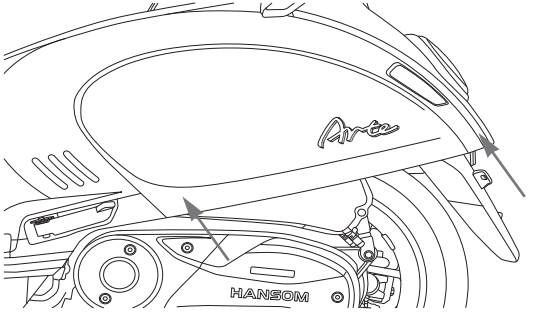

④ 보디커버를 화살표 방향으로 밀어주면 커버가 분리됩니다.

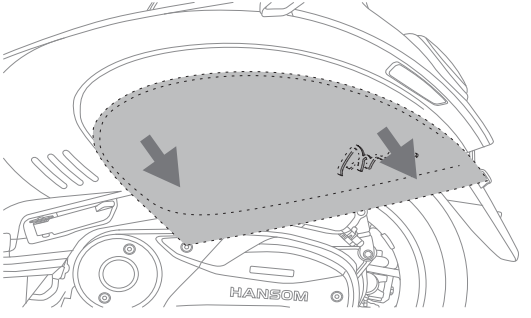

⑤ 아래에 표시된 피스 및 볼트를 풀고, 플로어사이드 커버를 우측으로 밀면 커버가 분리됩니다.

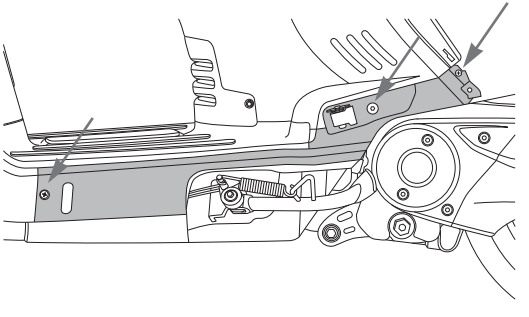

⑥ 아래에 표시된 피스를 풀면 에어클리너 커버를 열면 필터가 나옵니다.

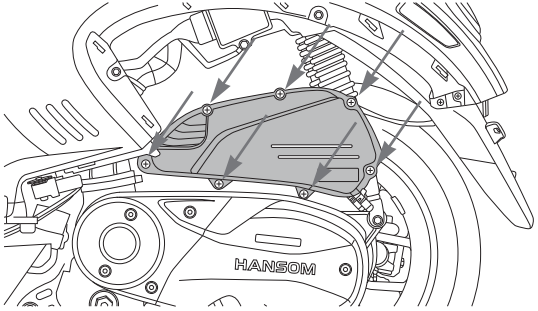

⑦ 에어클리너 필터의 오염도를 육안으로 확인하시고, 오염되었거나 손상이 있을시 교환합니다.

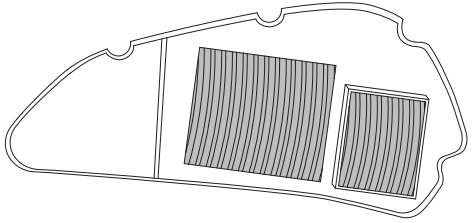

2) 에어클리너 필터 교환주기

※ 차량 성능 유지를 위해 주기적으로 에어클리너 필터를 교환하여 주시기 바랍니다.

권장교환주기	매 5,000km

⚠ 주 의

* 에어클리너 필터를 다시 재조립할때, 고무 패킹의 위치를 반드시 재확인하십시오. 패킹이 제대로 조립이 안될시 엔진에 이물질이 들어갈 수 있습니다.
* 에어클리너 필터는 사용 환경에 따라 교환 주기가 상이할 수 있기에 매 1,000km 마다 점검하시는 것이 좋습니다.
* 에어클리너 필터는 건식타입으로 물, 혹은 오일을 사용한 세척이 불가능합니다.
* 에어건을 사용하여 세척을 할시 필터의 밀도가 손상 되어 엔진에 심각한 문제를 일으킬 수 있으니, 가볍게 털어주는 것이 좋습니다.

5-3. 냉각수

1) 냉각수 점검

※ 냉각수는 엔진이 완전히 식은 후 점검하십시오.

① 우측 사이드 커버에 냉각수 보조탱크가 보입니다. 냉각수가 상/하양 사이에 있는지 확인합니다.

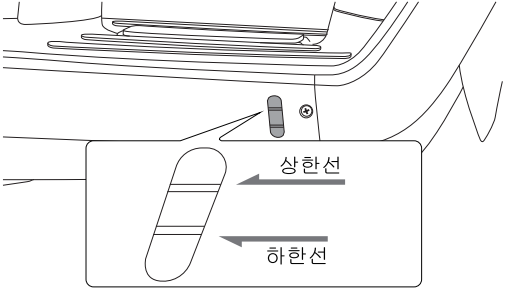

② 플로어 판넬 우측 고무매트를 탈거하고커 커버를 열면 냉각수 보조탱크가 보입니다. 탱크캡을 열고, 오염 여부를 확인하고, 필요시엔 교환/보충을 합니다.

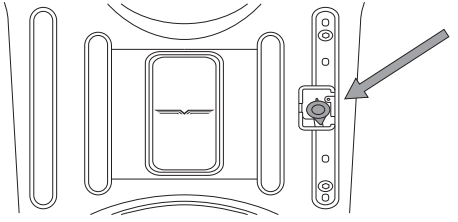

2) 냉각수 교환주기

◈ 차량 성능 유지를 위해 주기적으로 점검/보충/교환을 하시기 바랍니다.

권장교환주기	매 20,000km
냉각수 용량	570 ml

⚠ 주 의

* 운행 후엔, 냉각수가 뜨겁기 때문에 절대 라디에이터 캡을 열으시면 안됩니다.
* 냉각수 교환은 반드시 전문점에서 교환하시기 바랍니다.
* 냉각수 보충 후 에는 보조탱크 캡이 확실이 잠겼는지 재확인하시기 바랍니다.
* 냉각수가 많은 채로 주행하면 넘쳐서 흐를 수 있습니다.
* 냉각수 감소가 지나칠 경우엔 반드시 전문수리점에서 점검받으시길 바랍니다.
* 냉각수가 없는 상태로 주행하게 되면, 엔진 문제가 발생할 수 있으므로 유의하시고, 이로 인해 발생되는 문제는 보증수리를 받으실 수 없습니다.

5-4. 스로틀 그립

1) 스로틀 그립 유격

※ 스로틀 그립의 정상 유격은 2~6㎜ 입니다.
ㄴ 시동을 끈 상태에서 유격을 확인합니다.
스로틀 그립의 유격이 크거나 적으면 조정합니다.

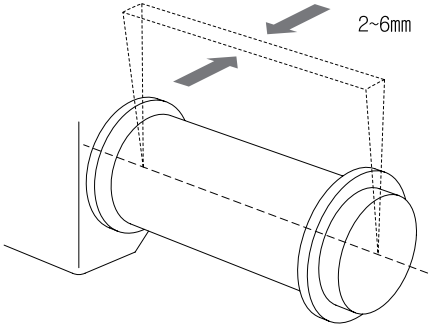

2) 유격 조절

① 그림상에 있는 로크너트를 풀고, 어져스트를 조절하여 유격을 맞춰줍니다.
② 스로틀 그립을 감았다 풀었다 하면서 정상적으로 작동 하는지 확인 합니다.
③ 작동이 정상적으로 되면 로크너트를 조여줍니다.

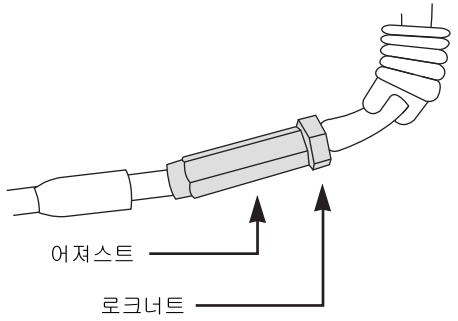

⚠ 경 고

유격이 없으면 아이들링시 RPM이 비정상적으로 높을 수 있으며, 이로 인해 차량이 움직일 수 있습니다. 유격조절 후 반드시 메인스탠드를 세운 상태로 시동을 걸고 확인하시기 바랍니다.

5-5. 브레이크

1) 후론트 및 리어 브레이크

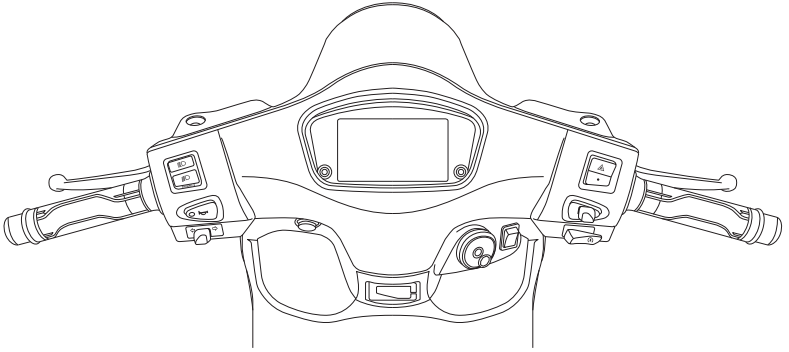

◈ 후론트 / 리어 브레이크 레버 유격 점검

ㄴ 브레이크 레버의 정상 유격 범위는 5~10㎜ 입니다.

ㄴ 유격이 기준치에서 벗어났을 경우에는 브레이크 패드, 디스크, 마스터 실린더를 함께 점검하세요.

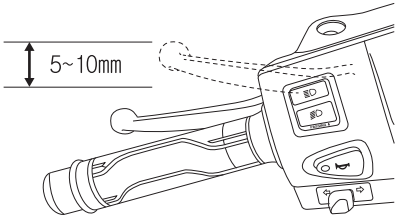

◈ 후론트 / 리어 마스터 실린더 점검

※ 마스터 실린더는 브레이크 레버, 그립 안쪽을 보시면 됩니다. 좌/우 동일합니다.

ㄴ 브레이크 액의 양을 점검합니다.

ㄴ 마스터실린터, 브레이크 호스의 누유를 점검합니다.

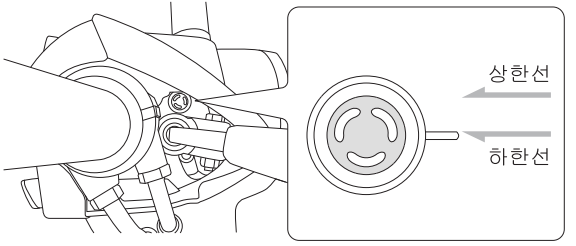

2) 브레이크 패드 및 디스크

◈ 브레이크 패드

ㄴ 브레이크 패드의 마모 한계선이 닿으면,즉시 패드를 교체하시기 바랍니다.

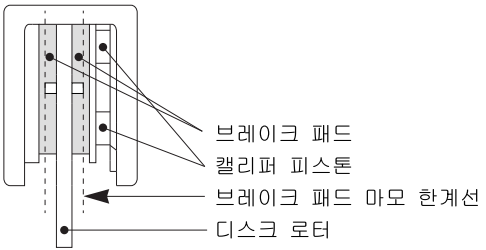

◈ 디스크 로터

ㄴ 디스크 로터 표면의 갈라짐, 변형, 디스크의 단차가 0.7mm 이상 생겼을 시엔,즉시 로터를 교체하시기 바랍니다.

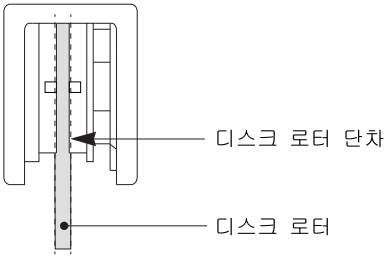

3) 브레이크 액 규격

※ 브레이크액은 수분을 흡수하는 성질이 있기 때문에 교환주기를 반드시 지켜주시기 바랍니다.
교환주기가 도달하지 않았더라도 브레이크 액의 색상이 탁한 노란빛, 붉은빛, 갈색빛을 띄게되면 교환하시기 바랍니다.

브레이크액 규격	교환주기
DOT 4	2만km 혹은 2년

⚠ 경 고

DOT 5, 5.1 은 성분이 달라 내부 부품에 손상을 줄 수도 있으니 사용을 금지합니다.이로 인해 발생되는 문제는 보증수리가 불가할 뿐만 아니라 안전에 심각한 문제가 생길 수 있으므로 유념 바랍니다.

1) 구동계 점검

◈ 무부하 테스트

① 평평한 곳에서 메인스탠드를 세워 뒷바퀴를 띄웁니다.

② 스로틀을 천천히 감을때 바퀴가 부드럽게 회전하는지 확인합니다.

③ 스로틀을 감을때 혹은 감았다 놓을때 이상 소음이 나는지 확인합니다.

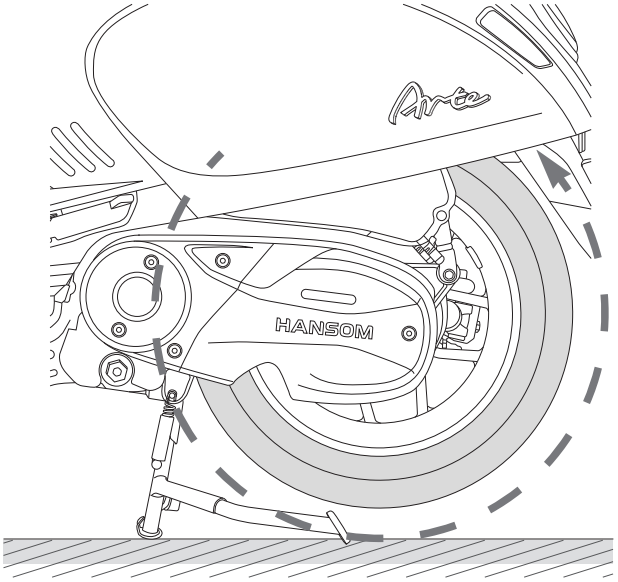

◈ 실주행 테스트

※ 주행 테스트시에는 안전을 위해 직선 구간에서 확인하시기 바랍니다.

① 초기출발시 또는 가속시 이상 떨림이 없는지 확인합니다.

② RPM 상승과 가속성이 비례하는지 확인합니다.

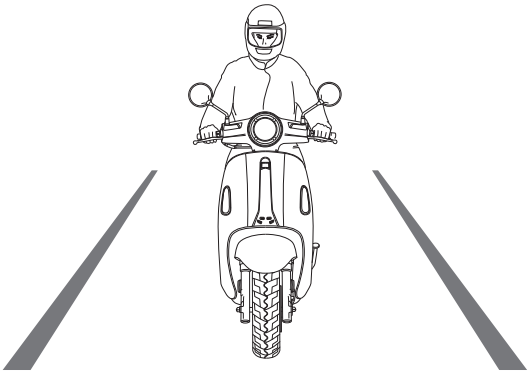

⚠ 주 의

구동계에 문제가 생겼을시 가속불량, 주행 중 차량이 멈출수 있으니 정기적으로 전문수리점에 방문하여 점검 받으시기 바랍니다.

5-7. 등화류

◈ 램프 규격

※ 전 램프류 : LED (전구 교환 불가)

ㄴ 등화류가 정상 작동하는지 확인합니다.

*전면부

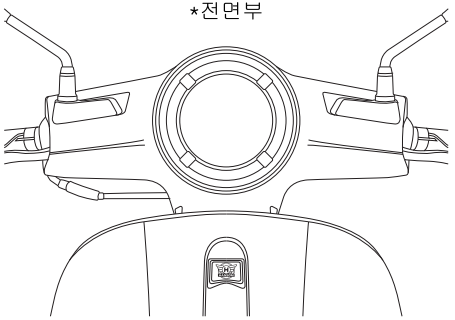

*후면부

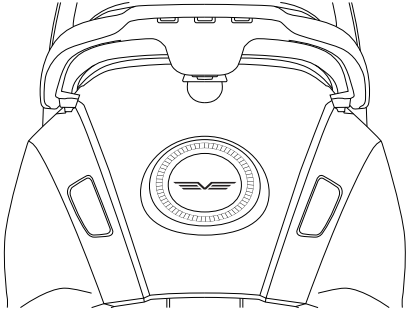

5-8. 타이어

◈ 타이어 공기압 확인

타이어 공기압은 눈으로 확인하기 어려우므로 타이어 압력 게이지를 이용하여 정기적으로 점검 하십시오.

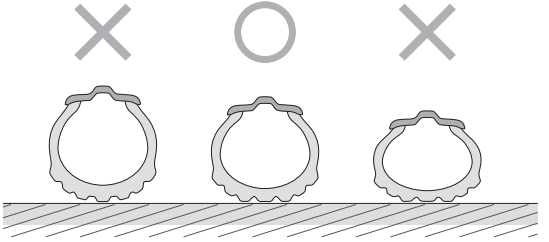

공 기 압	전 륜	후 륜
1인 승차시	1.8 bar (26 PSI)	2.0 bar (29 PSI)
2인 승차시	2.0 bar (29 PSI)	2.2 bar (32 PSI)

◈ 타이어 외관 확인

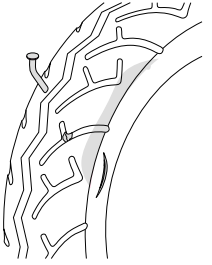

* 타이어의 마모한도 표시를 확인합니다.
* 타이어 둘레에 균열, 손상 여부와 못 등이 박혀 있는지 확인합니다.
* 타이어 접지부의 이상마모를 확인합니다.

5-9. 오일, 연료 등의 누출

◈ 연료탱크

연료탱크 및 호스의 상태를 점검합니다. 가스켓 및 호스의 노후화로 인한 균열, 갈라짐 등이 생길시엔 즉시 교환하시시기 바랍니다.

◈ 엔진주변 확인

엔진 혹은 주변에 연료, 오일등이 묻거나 흐르지 않는지를 확인합니다.

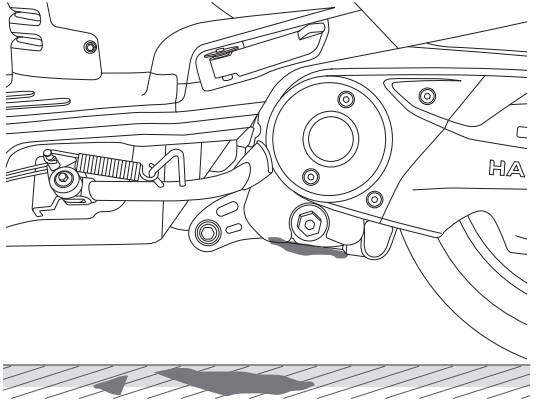

◈ 후론트, 리어 쇽업쇼버

후론트 및 리어 쇽업쇼버의 작동상태, 휨, 오일누출 등을 확인합니다.

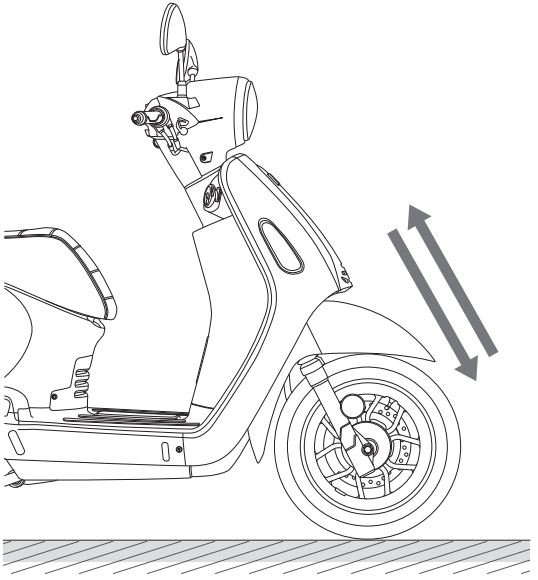

5-10. 기타 이상 부분 확인

◈ 스티어링 스템

메인스탠드로 차량을 세운 후 앞바퀴를 든 상태에서 핸들이 걸림없이 자연스럽게 회전하는지와 쇼버를 앞/뒤로 움직였을때 이상 소음이 발행하는지 점검합니다.

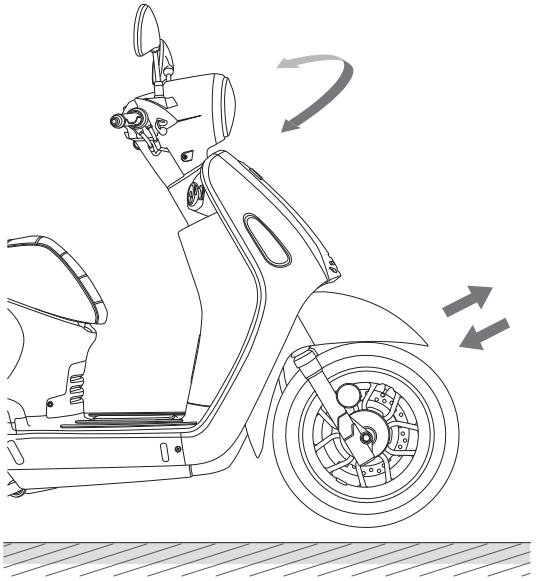

◈ 볼트, 클램프 류 조임 확인

볼트, 너트, 클램프 류는 진동으로 인해 풀릴수가 있으니 주기적으로 조임상태를 점검해야 합니다.

◈ 머플러 점검

머플러에서 이상소음이 발생하는지, 배기가스의 색상이 어떤지 확인합니다. 만약 흰색 혹은 검은색으로 나올시엔 즉시 전문점에서 재점검을 받으셔야 합니다.

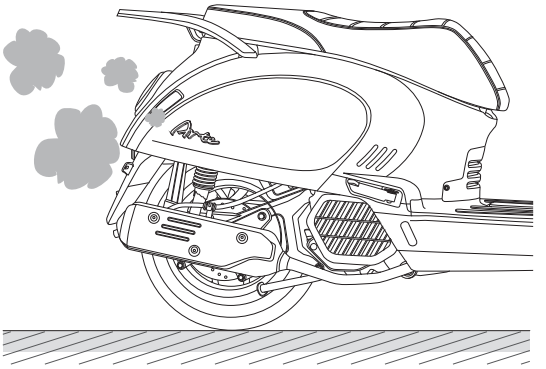

6. 정기 점검표

점검 항목 / 주행거리/기간			최초 500km	점검실시일	매 1,000km	점검실시일	매 5,000km	점검실시일
기본 소모품	오일류	엔진오일	교환		점검/교환			
		미션오일	점검				점검/교환	
		브레이크 오일	점검				교환	
	필터류	에어클리너 필터	점검		점검		교환	
		휴엘 스트레이너	청소				청소/교환	
	점화	스파크 플러그	점검				점검/교환	
		이그니션 코일	점검				점검/교환	
엔진	흡/배기	스로틀 케이블	점검				점검/교환	
		흡/배기 밸브 간극	점검				점검	
		스로틀 바디					점검/청소	
차체	미션	드리븐 풀리, 드라이브 페이스, 벨트 등					점검/교환	
	브레이크	전/후 패드			점검/교환			
		캘리퍼	점검				점검	
		후론트 포크					점검	
	기타	리어 쇼버					점검	
		스티어링 스템	점검		점검			
		휠, 타이어 상태	점검		점검			
기타		냉각수	점검		점검		점검/교환	
		스위치, 램프 등	점검				점검	
		휴즈, 배터리 등	점검		점검			

◈ 정기 점검표는 차량 내구성에 영향을 미치는 중요한 부분이므로 반드시 점검일에 맞춰 점검하시기 바랍니다.

7. 정비 일지

날 짜	주행거리	정 비 내 역	금 액

날 짜	주행거리	정 비 내 역	금 액

7. 정비 일지

날 짜	주행거리	정 비 내 역	금 액

날 짜	주행거리	정 비 내 역	금 액

날 짜	주행거리	정 비 내 역	금 액

날 짜	주행거리	정 비 내 역	금 액

Arte

사용자 설명서

2023년 8월 초판

상기 내용에 대한 무단복제를 금합니다.

HANSOM

한솜모터스 주식회사